Pièces détachées
Electroménager
Chauffage
Motoculture
www.carre-lutz.com

www.clpieces.com
Pièces détachées
Electroménager
Chauffage
Motoculture

Graphic Silver Manhattan Graphic 371105 371107 371108 371109 Godin

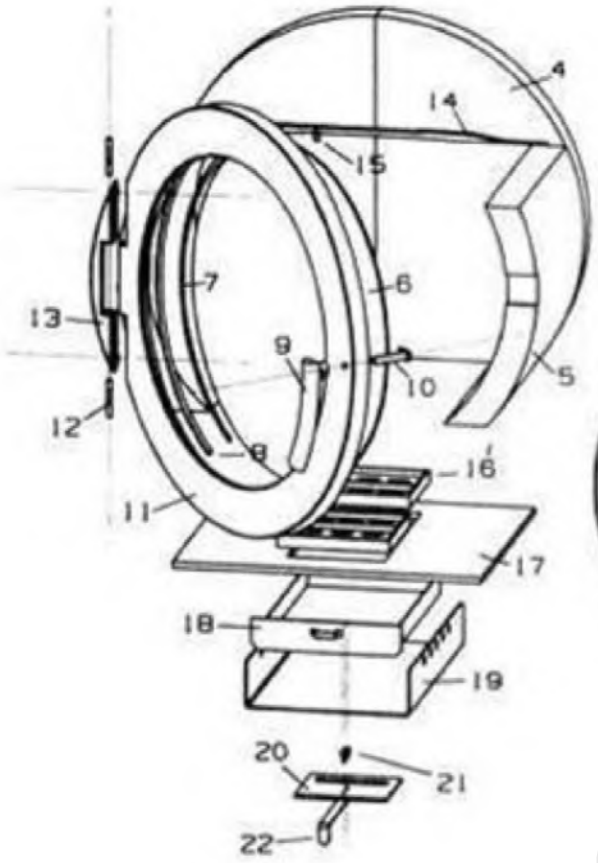

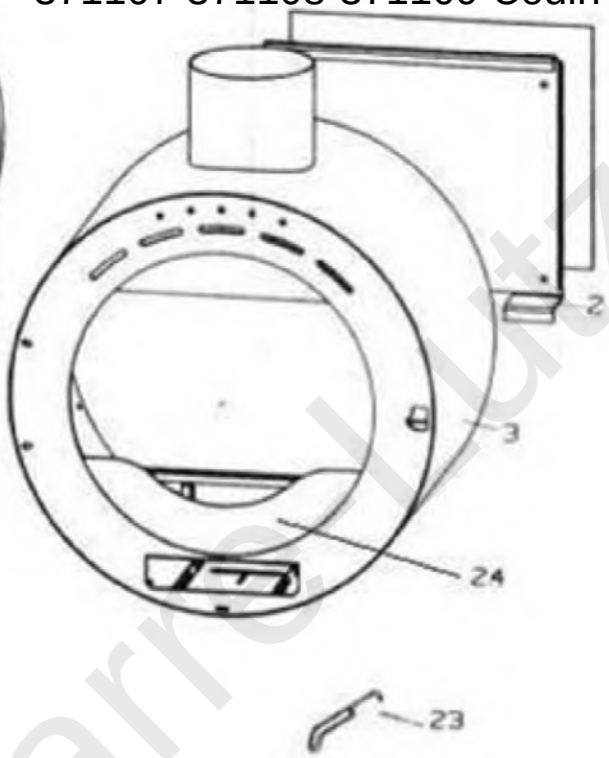

N°	DESIGNATION	CODE	N°	DESIGNATION	CODE
1	Platine	-	13	Gond articulation	6502
2	Tôle support poêle	-	14	Déflecteur	6526
3	Corps	6500	15	Clame vitre	6527
4	½Fond réfractaire bas gauche bas droit haut gauche haut droit	6520 6521 6699 6698	16	½ Grille foyère	600-4023
5	Coté réfractaire gauche droit	6522 6523	17	Sole foyère	6528
6	Vitre	6524	18	Cendrier	6529
7	Joint plat 8 x 1 en O	-	19	Support cendrier	6530
8	Joint rond Ø8 en O	-	20	Registre	6531
9	Poignée	6503	21	Axe	3922
10	Mécanisme de fermeture	6525	22	Commande registre	6532
11	Porte	6501	23	Main froide fil d'acier	3859
12	Goupille	-	24	Chenet	6648

SAS Carre-Lutz